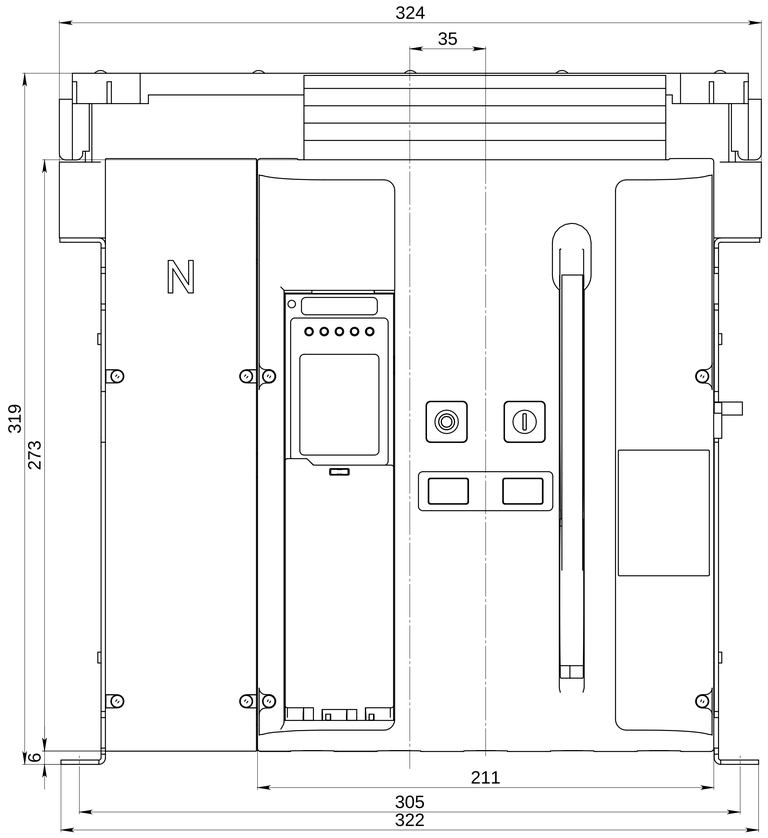
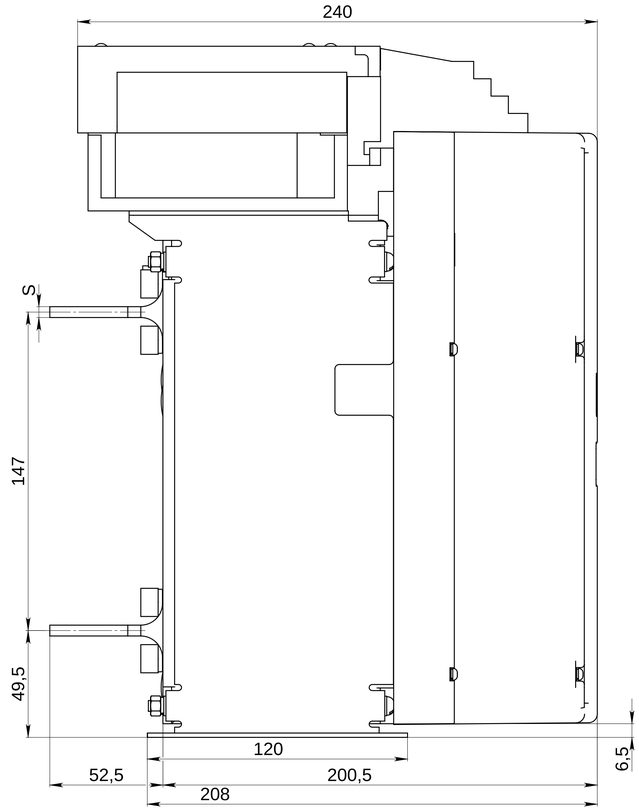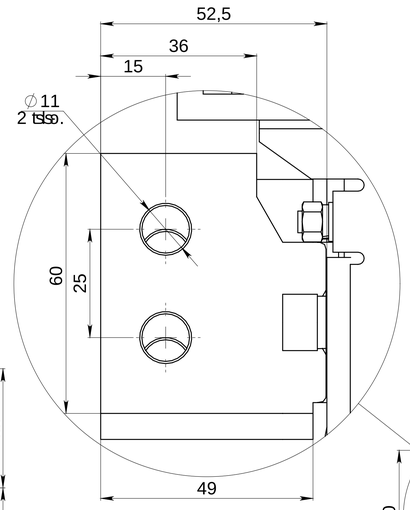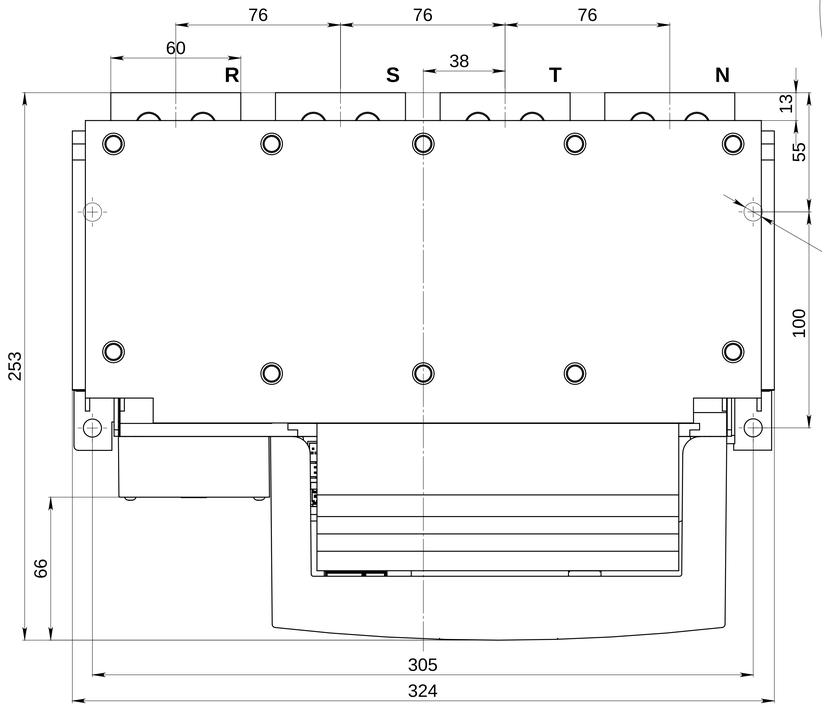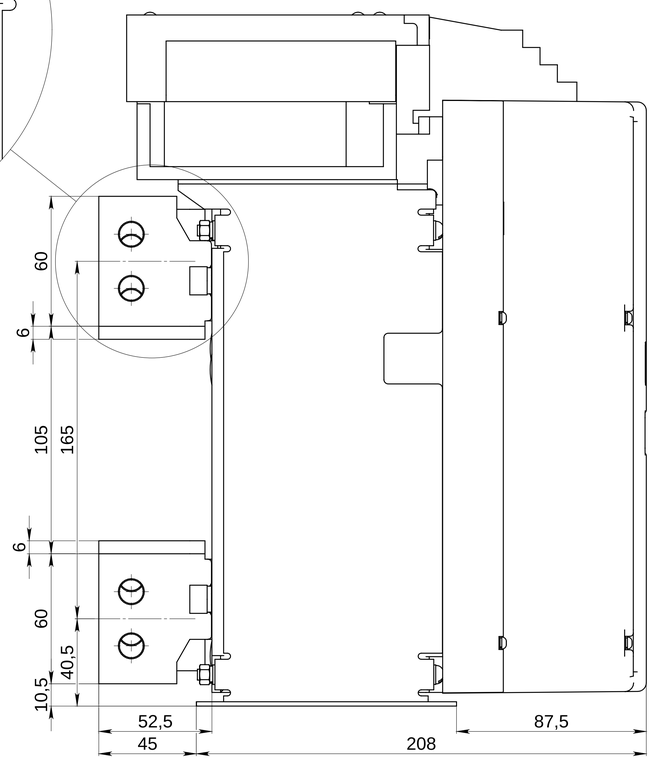
630	5
800	10
1000	
1250	15
1600